ПРОЈЕКАТ ЗА ПРЕЗЕНТАЦИЈУ ДЕЧАНСКЕ РИЗНИЦЕ

Ради излагања драгоцене збирке предмета дечанске ризнице, која се данас чува у ђаконикону цркве св. Спаса, предузета је реконструкција једне већ делимично порушене манастирске зграде — Савине трпезарије. Пројекат за реконструкцију је начинио 1960. године арх. Слободан Ненадовић, професор Архитектонског факултета у Београду.[1] Пројекат пак, за презентацију саме ризнице начињен је у Републичком заводу за заштиту споменика културе СР Србије 1971. године на основу концепције и поставке историчара уметности Мирјане Шакоте. Поред аутора пројеката, арх. М. Чанак-Медић, на његовој изради су били ангажовани још и инг. Риста Палигорић — за пројекат електричног осветљења и пројекат алармних уређаја, инг. Милорад Димитријевић — за пројекат конструктивних решења извесних измена на грађевини.

При изради пројекта за реконструкцију трпезарије арх. Слободан Ненадовић је водио рачуна о будућој намени објекта, али док с једне стране облик извесних просторија није могао да мења, са друге стране је, велику салу некадашње трпезарије обликовао рачунајући на излагање великих иконостаса који се сада налазе у цркви, а од којих ће, према дефинитивној концепцији поставке, само један бити пренет у Савину трпезарију. Зато је пројекат презентације ризнице и нов садржај у њој морао бити подређен просторној структури реконструисане грађевине. У приземљу трпезарија има четири просторије, а благодарећи њиховом међусобном распореду било је могуће остварити кружно кретање посетилаца, што је био један од примарних услова које је требало испунити. Али и поред таквог распореда, величина, сразмере и облик просторија није у потпуности одговарала карактеру предмета који ће бити изложени, те је та чињеница у великој мери утицала на избор начина излагања и распоред предмета.

Зграда има улаз по средини јужне стране, кроз мађупницу, малу просторију правоугаоног облика. Из ње се улази у две бочне сале: десно у велику салу некадашње трпезарије, а лево у мању правоугаоног облика димензија 8,60 x 10,55 m. Иза мађупнице је просторија која повезује две велике сале приземља. У њој је смештено степениште које води на спрат. На спрату су у западном делу две просторије, а на супротној, источној страни ваздушни простор трпезарије, јер она захвата приземље и први спрат. Из овакве просторне структуре грађевине је произишло да се за изложбени део може користити приземље (сл. 1), а просторије на спрату за студијску збирку и библиотеку, (сл. 2) односно радну просторију, која је уз овакву ризницу неопходна.

За одабирање начина излагања пресудна је била природа материјала предмета који ће се излагати, јер су они веома разноврсни. Тако у ризници има предмета од племенитих метала, затим има текстила, рукописних књига, гравира, икона и старог намештаја. Поред тога морало се водити рачуна о могућностима чувања и одржавања збирке у потпуно изолованом манастиру и о њеној безбедности, а затим о архитектури саме грађевине како се распоредом витрина не би разбио њен јединствени унутрашњи простор.[2] Поред ових, пројекат је морао да испуни и захтеве савременог излагања предмета, што подразумева пуну заштиту и одговарајућу презентацију.

Заштита предмета, поред неопходне физичке безбедности је подразумевала првенствено добар начин осветљавања и обезбеђење потребних услова у погледу температуре и влажности вазду-

[1]О истраживачким радовима и подацима на основу којих је извршена реконструкција трпезарије опширно је писао С. Ненадовић, (Трпезарија протомајстора Ђорђа у Дечанима, Старине Косова и Метохије I, Приштина 1961. 293—310.).

[2]Комисија образована за ревизију пројеката презентације дечанске резнице чије је председник Др Верена Хан, а чланови: Др Сретен Петковић, арх. Зоран Петровић, Милутин Фолић и Вера Вуловић, није усвојила предлог пројектаната да се затворе прозори на северној страни што се чинило повољније за излагање предмета, а такође и безбедност целе ризнице. Пројектант је ово питање решио на тај начин, што је предложио зазиђивање спољњег дела прозора и уграђивање инсталације за вештачко осветљење у саме прозоре, чиме би се постигла довољна безбедност, а такође сачувао и изглед унутрашњег простора.

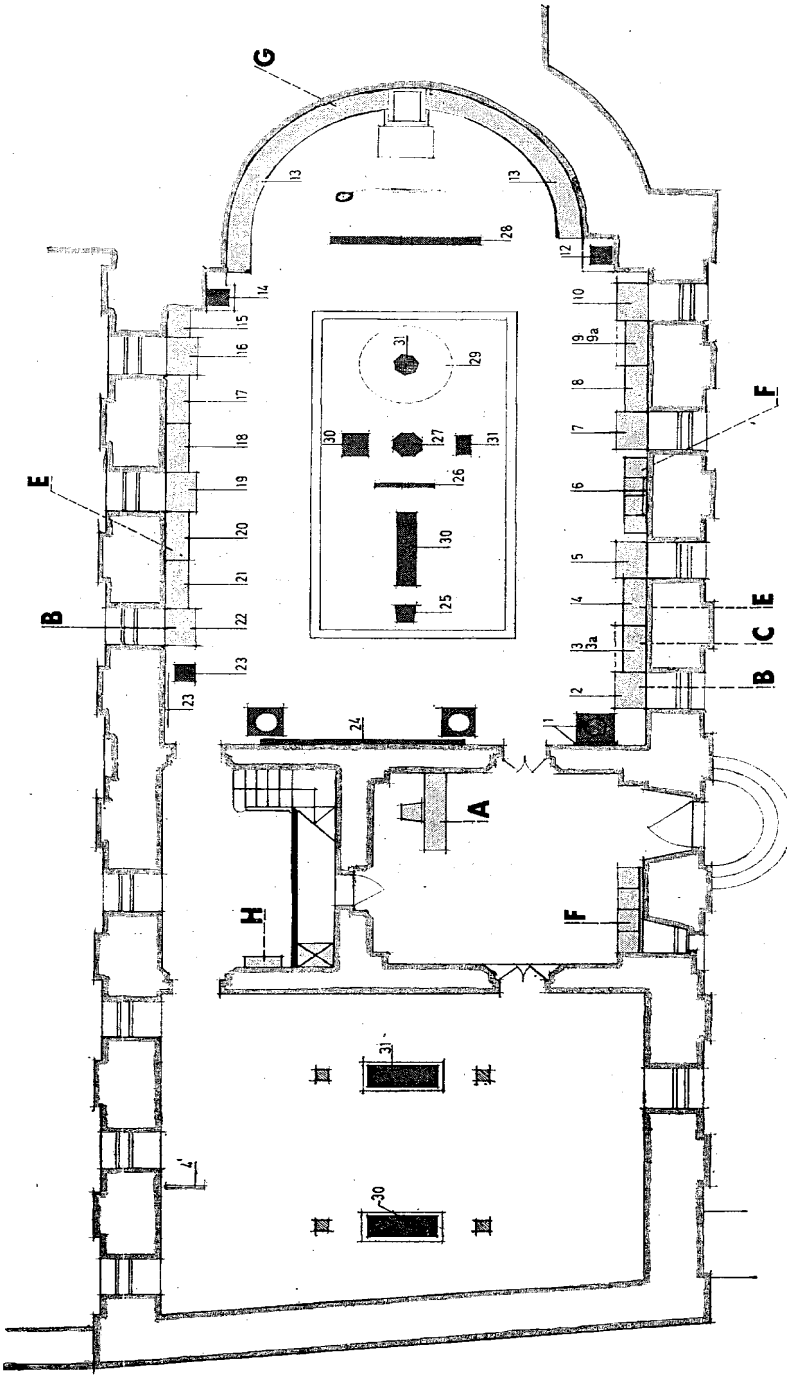

1. Основа приземља са распоредом витрина и екс-поната

1. Plan du rez-de-chaussés avec la disposition des vitrines et des pièces d'exposition.

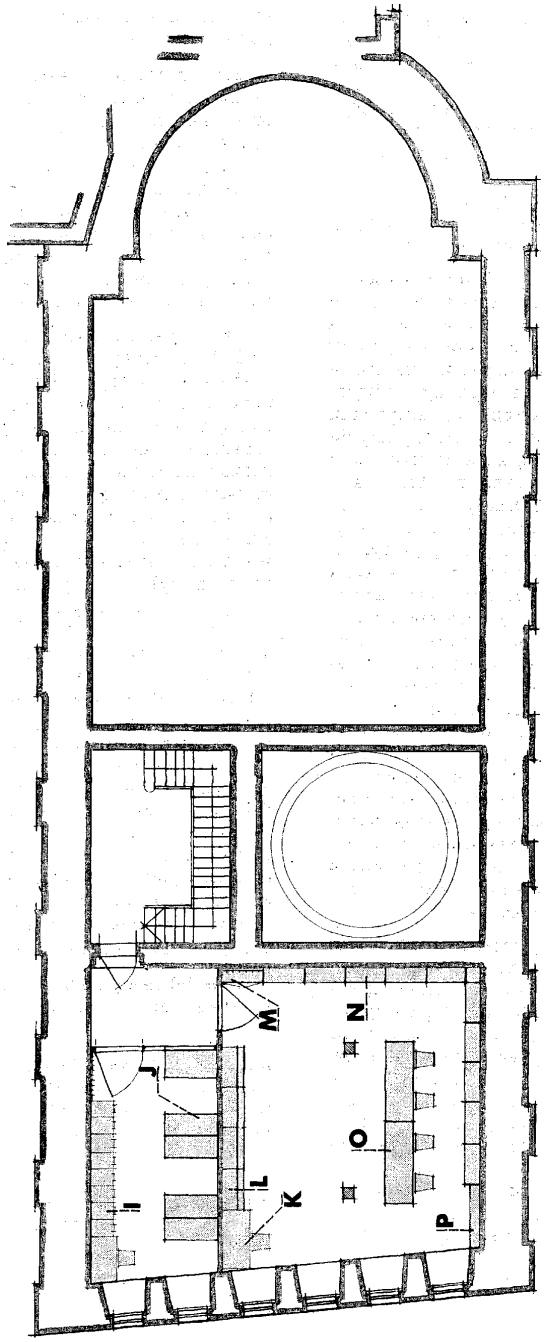

1. Основа приземља са распоредом витрина и експоната

1. Plan du rez-de-chaussés avec la disposition des vitrines et des pièces d'exposition.

ха. Јер, нарочито су осетљиви према прејакој светлости, због могућности деколорисања, предмети од текстила и рукописне књиге, а предмети од дрвета и иконе, поред тога што могу бити оштећени интензивном светлошћу, нарочито су осетљиви према наглим температурним променама и разликама у влажности ваздуха. Што се тиче саме поставке, пошло се од чињенице да се добра експозиција предмета може постићи уз помоћ осветљења и оквира са вишебојном подлогом што ће у највећој мери истаћи њихову вредност. Зато је предвиђено да витрине имају своје сопствено светло, а да и остали појединачни објекти буду осветљени посебним, усмереним светлима.

Начин излагања предмета, с обзиром на изложене услове које је требало испунити, био би најповољнији да су предмети груписани према врстама материјала од којих су начињени, па би у једној сали била изложена, поред иконстаса са почетка XIX века и старог намештаја, збирка икона, док би у другој сали били сконцентрисани предмети од метала и текстила. У том случају би за ситне предмете и текстил, који се излажу у витринама, одговарала мала сала, док би остали предмети били изложени у великој сали, односно у бившој трпезарији. Оваквом, на очиглед најлогичнијем распореду предмета у збирци, супростављао се сам облик просторија. Велика сала наиме, због своје велике висине и сразмера не одговара излагању икона чије су димензије мале. Чак се и витрине уобичајених висина сасвим губе у њеном простору. Поред тога у великој изложбеној сали нема довољно слободних површина на којима би се могли изложити најрепрезентативнији примерци икона. Због тога је одлучено да се у великој сали изложи разноврстан материјал, који чини намештај, иконостас из XIX века, витрине са ситним предметима и текстилом и извесне иконе које са изложеним материјалом чине тематске целине. Галерија икона је предвиђена у малој изложбеној сали, а графика и ситни предмети, који са њом чине целину, у просторији између две сале приземља.

Питању осветљавања предмета је посвећена посебна пажња, јер су предмети од органских материјала, као што смо навели, осетљиви према светлосним радијацијама, а све просторије су осветљене и природним светлом које је штетно не само због јачине, већ и ултравиолетних зракова. Поред тога због распореда прозора и могућности постављања витрина само уз периметралне зидове, што значи наспрам прозора, морало се размишљати и о рефликсима, који би се на тај начин стварали на стаклу витрина. Као прва мера за сузбијање ових неповољних ефеката, предвиђено је застакљивање унутрашњих оквира прозора ливеним мат стаклом, како би у просторијама било дифузно светло, а спољашњих прозорских крила стаклом са филтром, који спречава продирање ултравиолетних зракова. Такође је предвиђено подизање светлосних тела у витринама на већу висину да би се избегли рефлекси на стаклу. На витринама пак у којима ће бити изложени рукописи предвиђено је постављање мобилних заштита од тканина, што је уобичајен начин њиховог чувања.

Најзад један од важних услова за чување предмета је њихово обезбеђење од прашине и оштећења која могу настати због наглих промена температуре и влажности. Прво питање је решено на тај начин што су усвојене витрине чије су странице на спојевима добро заптивене, а да би се једновремено са витринама лако руковало и оне отварале на једноставан начин, предвиђено је да цела чеона страна буде мобилна. Овакав систем примљен је у Националном музеју у Nùnbergu-u, где се показао веома погодним.

Обезбеђење потребних климатских услова постићиће се уграђивањем савремене инсталације и уређаја за ту сврху. Класично грејање просторија ризнице није долазило у обзир, јер се после пожара 1949. године, у којој је Савина трпезарија страдала, стало на становиште да се грејање са пећима не може уводити. За савременији начин грејања, међутим; сада нема услова у манастиру, али се они морају обезбедити. Морамо тим поводом напоменути, да је Комисија за ревизију пројекта за уређење и презентацију дечанске ризнице, имајући у виду неповољне услове у манастиру, сматрала да у просторијама ризнице не би требало уграђивати инсталацију за грејање и климатизацију. Тим пре, што у манастиру нема особља оспособљеног за руковање таквим уређајима, а евентуални кварови на њима би изазвали нагле промене услова у просторијама. И поред тога пројектанти остају на своме становништву да је климатизација просторија неопходна, односно да се у просторијама ризнице морају обезбедити предметима барем услови какве сада имају у ђаконикону цркве. Поред тога неопходно је грађевинским интервенцијама и добром термичком изолацијом постићи да, и у случају квара на инсталацији за климатизацију, спољне временске прилике не изазивају нагле промене температуре, а тиме и влажност у згради.

Обезбеђење ризнице од провала предвиђено је уграђивањем посебних алармних уређаја.

Најзад морамо истаћи чињеницу да ће у ризници бити једна стална, статична поставка, где се неће мењати предмети ни њихов распоред, јер је она утицала на избор начина излагања. Ову чињеницу морамо подвући због тога, што се готово у свим савременим музејима, данас предвиђају мобилније поставке са могућношћу померања витрина и мењања експоната, што одговара природи музејских активности.

Пошто су решена сва начелна питања која се односе на презентацију ризнице, начињен је пројекат са свим потребним детаљима из којег произилази следећа опрема просторија:

Пријемна просторија

Прва просторија у коју посетилац улази је, као што смо навели, мађупница. Она је правугаоне основе, димензија 5,20 x 5,90 m. Засведена је калотом над чијим је окулусом у темену изграђен димњак.

У овој просторији је предвиђена продаја улазница, водича, каталога и другог пропагадног материјала. Наспрам улазних врата ће бити постављен пулт за ове сврхе, а иза њега, у простору формираном испод степеништа следеће просторије, гардероба. Она дакле, са делом за продају улазница чини јединствен радни простор. Поред овог намештаја у овој просторији је и једна гарнитура за седење, а на зидовима су предвиђене легенде које посетиоце обавештавају о садржају и историји ризнице.

Под у овој просторији ће бити шкриљац, отворено сиве боје, а зидови до прислоњених лукова ће се малтерисати и бојити мрком бојом. Калота ће остати неомалтерисана, односно са пажљиво ишчишћеним и фугованим спојницама.

За ову просторију је предвиђено индиректно опште осветљење са светлосним изворима постављеним на дрвене греде — затега, уграђене на висини почетка кривине прислоњеног лука, на начин да се осветљава купола просторије. Леленда на западном зиду ће бити осветљена појединачним усмереним светлом, а на пулту за продају улазница ће бити такође локално светло.

3. Општи поглед на источни део велике сале, макета, снимио М. Медић

3. Vue générale de la partie est de la grande salle, maquette, photo prise par M. Medić.

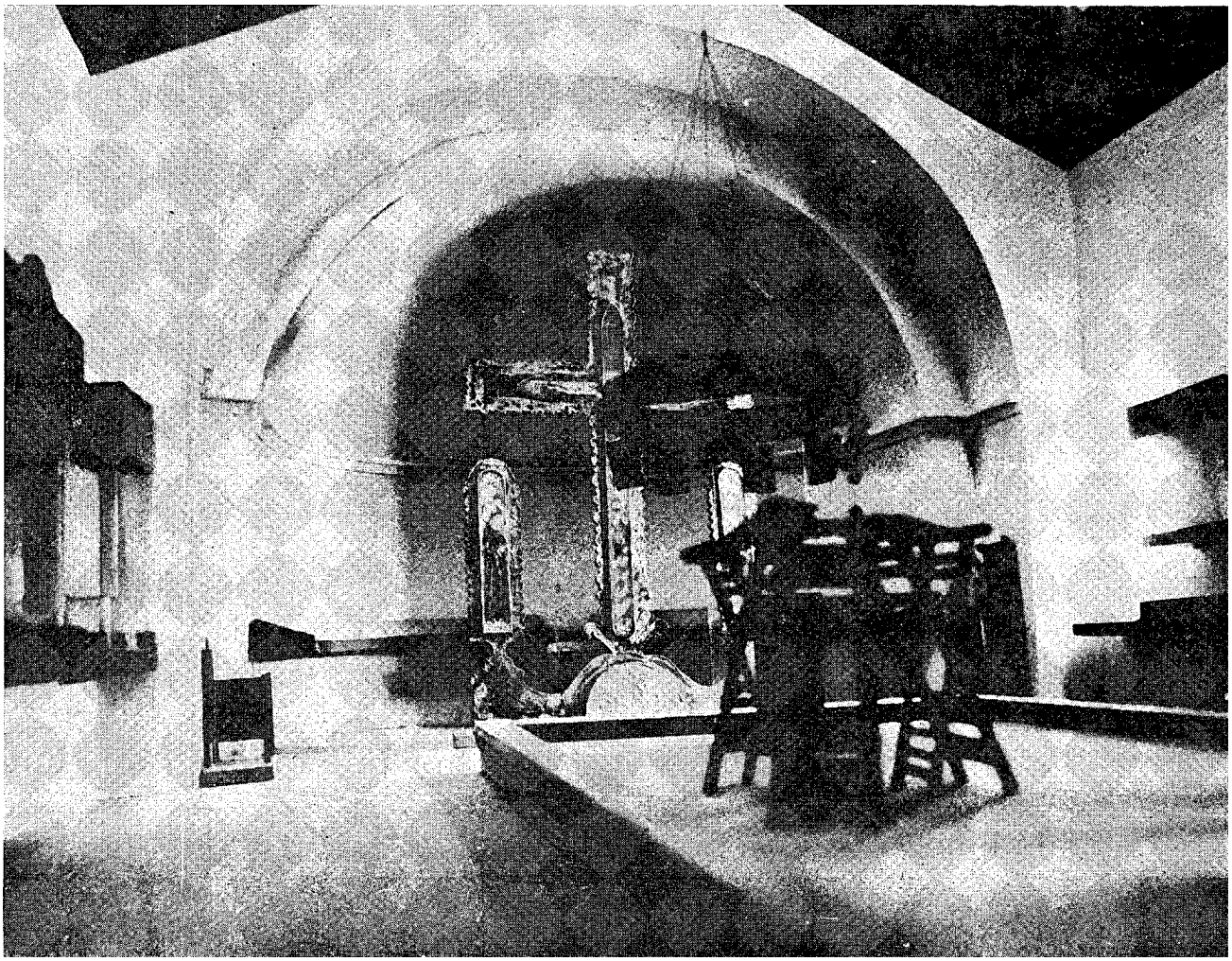

Велика сала

Десно од пријемне просторије је велика сала, која по висини захвата две етаже: приземље и спрат. Због велике висине и несразмере сале према експонатима, који ће у њој бити изложени, биће уграђена нова дрвена таваница на 1,70 m испод данашње, паралелно са њом. Конструкција ће бити анкерована за постојећу армирано-бетонску таваницу.

Простор ће бити коришћен на тај начин што ће у централном делу, вишљем за 38,0 cm и оивиченом профилисаном бордуром, бити изложени извесни значајнији комади старог намештаја и резбарених предмета. У профилисаној бордури ће по целој дужини бити флуоресцентне цеви којима ће се осветљавати хоризонтална површина. (сл. 3). Пошто се у ризници чува шест дуплих икона мајстора Лонгина и кандила која су некада украшавала хорос у цркви, предвиђено је да се начини нов дрвени хорос једноставне обраде којег чине шест профилисаних плоча повезаних багламама, и да он послужи за излагање ових предмета, односно да се на њега окаче наизменично иконе и кандила. Хорос ће бити постављен 3,0 m испред апсиде и испред великог крста из XVI века, који ће бити пренет са иконстаса централног олтара цркве. св. Спаса и постављен на постамент на почетку апсиде.

Витрине за ситне предмете, текстил и рукописе ће бити постављене уз периментралне зидове сале. Њих чине пет елемената комбинованих према материјалу који се у њима излаже. Уз северни и јужни зид су вертикалне витрине типа D и E и две врсте хоризонталних витрина — B и C. Вертикалне витрине D и E имају чврсту кутију од челичног лима чије ће чело бити обложено дрветом. Чеона, бочне, горња и доња страна витрине чини целину која се од залеђа одваја подизањем, а на зиду ће бити фиксирани панои са конзолама, светлосним телима и материјалом који се излаже. Сви углови и спојеви на витринама ће бити обложени заптивачима. (сл. 4)

Експонати ће бити осветљени рефлекта сијалицима постављеним на једну хоризонталну шипку тако да се могу померати хоризонтално, а да се такође правац осветљавања може мењати зависно од положаја и величине предмета, који је у витрини изложен. Светлосна тела ће бити заклоњена маском са предњег дела витрине. Овакав начин осветљавања, уместо уобичајених флуоресцентних цеви и мат стакла на доњем делу који стварају дифузно светло, је одабран да би се светло усмерило на поједине предмете и више истакла њихова пластика, а такође и површинска обрада.[3]

Хоризонталне витрине — тип B су предвиђене испод прозора (сл. 5), а витрине C и на јужном зиду испод вертикалних витрина D. У њима ће бити изложени ситнији предмети — панагије, пафте и сл., а осветљаваће се на два начина: уз помоћ флуоресцентних цеви (у витринама где је предвиђена дрвена маска) и помоћу сијалица са металном капом, које се постављају вертикално на дно витрине, а осветљавају околне предмете.

Пета врста витрина на конзолама је хоризонтална и биће постављена уз зид апсиде. У њој ће бити изложени рукописи. Витрина је састављена од елемената дужине 1,0 m. Са предње стране има рукохват, а одозго завесу која се помера за време разгледања рукописа. И светло у витрини ће се палити само за време разгледања експоната.

За унутрашњу опрему витрина је предвиђено облагање фиксног паноа, у залеђу, тканином боје песка, а на извесним местима, да би се предмети истакли, биће постављене подлоге виолетне и тамно зелене боје. Полице у витрини ће бити стаклене, или обложене тканином, а у витринама број 15 и 16, где ће се излагати текстил, пано у залеђу ће бити косо постављен да би се спречило истезање влакна. Све витрине ће бити снабдевене једном општом легендом и бројевима уз експонате.

Осветљавање предмета у централном простору је предвиђено помоћу светиљки са рефлекта сијалицом уграђеним на таваници дворане. Сијалице ће бити са уским или широким светлосним снопом, зависно од предмета који се осветљава. Поред описаног и локалног осветљења уз експонате обешене на зидове сале, у дворани није предвиђено никакво друго осветљење (изузев помоћног који се користи само у време када је ризница за посетиоце затворена), те ће се на тај начин у већој мери скренути пажња посетилаца на изложене предмете.

Под у сали ће бити од истог камена као и у пријемној просторији, само од плоча већих димензија. Он неће бити глачан да се не би стварао рефлекс од светлосних извора уграђених на таваници просторије. Зидови ће бити прскани и тонирани отворено сивом бојом.

Галерија графике

У просторији у којој је степениште за излаз, на спрат ће бити изложене графике. Предходно ће се подест на спрату продужити до зида велике сале чиме ће се ублажити утисак несразмерно велике висине ове просторије.

На северном зиду ће бити постављена три дрворезне плоче и њихова три отиска. Оне ће бити постављене у посебна дрвена лежишта, паспартуе, а са предње стране ће бити заштићене стаклом на жељезним држачима. Стакло ће бити постављено косо да би се избегли рефлекси. Гра-

[3]На истом принципу су осветљени ситни предмети у новопостављеном музеју st. Germain de Lay у Паризу. Уместо рефлекта сијалица нормалне волтаже уграђен је ту већи број нисконапонских ретора, што се већ показало неповољно због честих кварова.

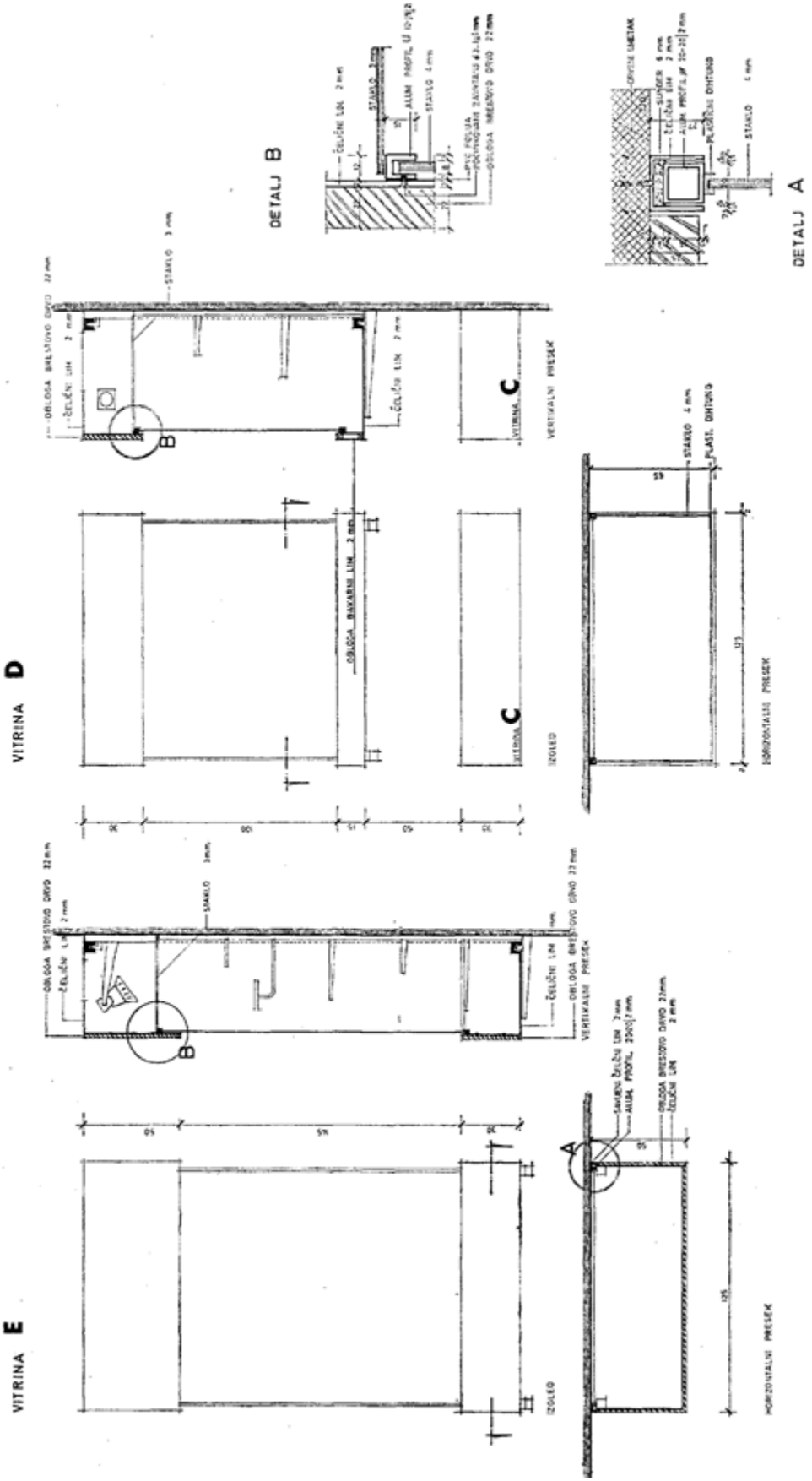

4. Висеће витрине Д и Е основе, изгледи, пресеци и детаљи

4. Vitrines suspendues D et E, bases, vues, coupes et détails.

фике ће бити изложене на уграђеном зиду испод степеништа, а жигови и други ситни предмети који су везани за ову делатност, биће изложени у витрини уз западни зид.

На јужном зиду, уз степениште ће бити, у мала удубљена, на једнаким растојањима која прате косину степеништа, уграђена два резбарена, оригинална јестека и један дрвени стуб трпезарије.

Сви експонати у овој просторији ће бити осветљени рефлекта сијалицама уграђеним непосредно изнад њих, а витрина ће имати сопствено светло као и остале витрине у ризници. Опште осветљење ће се постићи уграђивањем посебних светлосних тела за индиретно осветљење на подесту просторије.

Галерија икона

Из галерије графике се улази у галерију икона, у којој ће бити изложени најзначајнији примерци из ризнице. Све иконе ће бити постављене на обимне зидове, изузев једне дупле иконе, која ће, у посебном носачу, бити постављена управно на северни зид. Поред икона, у овој сали ће бити изложена и два резбарена саркофага, на простору између дрвених стубаца, паралелно са источним и западним зидом сале.

Зидови ће бити обложени тканином до висине од 10,0 cm испод таванице. Тканина ће се поставити да би се обезбедила равномернија влажност у просторији, што је за иконе неопходно.

Сви експонати ће бити осветљени рефлекта сијалицама уграђеним на таваници на исти начин као и у великој сали. Ни у овој просторији неће бити општег осветљења, те ће просторија остављати утисак једног великог трезора, где се у највећој мери истичу изложени предмети.

Депо

Мања просторија на спрату ће се користити за депо икона, рукописних књига и осталог материјала који се не излаже. Уз северни зид ће бити ниски ормани за ситније предмете. У њима ће дно фијока бити обложено стиропором са лежиштем за сваки предмет, а управно на јужни зид ће бити велики регали за смештај икона и рукописних књига. Свака икона ће имати свој дрвени оквир обложен синтетичким сунђером, који улази у жљебове регала вертикално.

Просторија за рад

У већој просторији за рад на спрату ће бити смештена библиотека са свом литературом која се односи на Дечане, са потребним каталозима и картотекама. Ова просторија ће се уједно користити за рад, а евентуално и за мање стручне скупове.

У просторији су поред ормана за смештај књига предвиђени: орман-гардероба, радни сто за библиотекара и два већа стола. У овој просторији је предвиђено индиректно опште осветљење и локално на радним столовима.

* * *

Изложени пројекат усвојила је Комисија стручњака на својој седници марта 1972. године, па су исте године започели радови на његовој

5. Поглед на витрине уз северни зид, макета, снимио М. Медић

5. Vues des vitrines le long du mur nord maquette, photo prise par M. Medić.

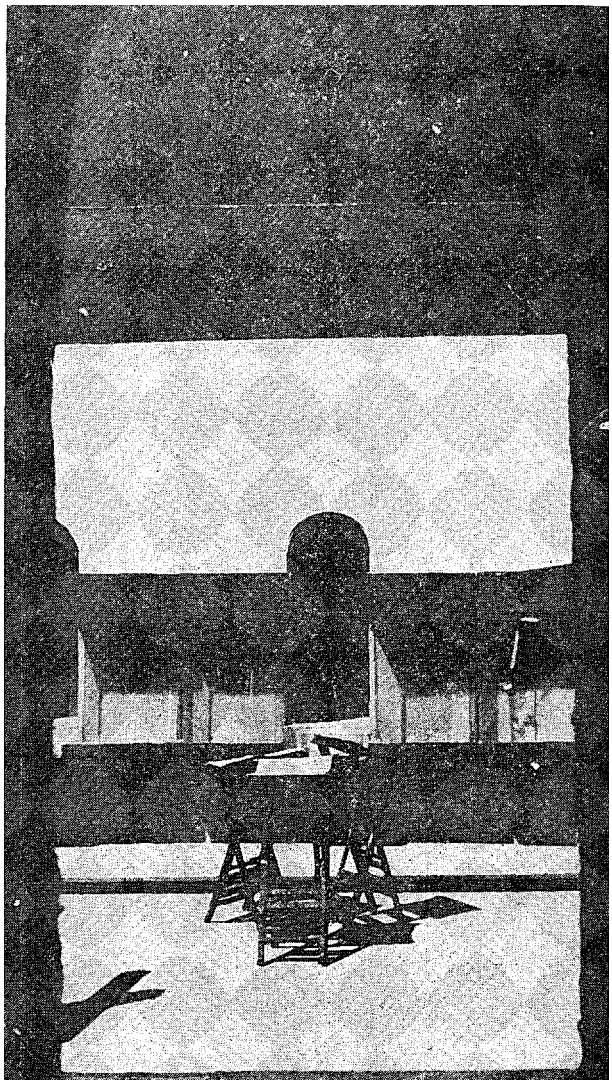

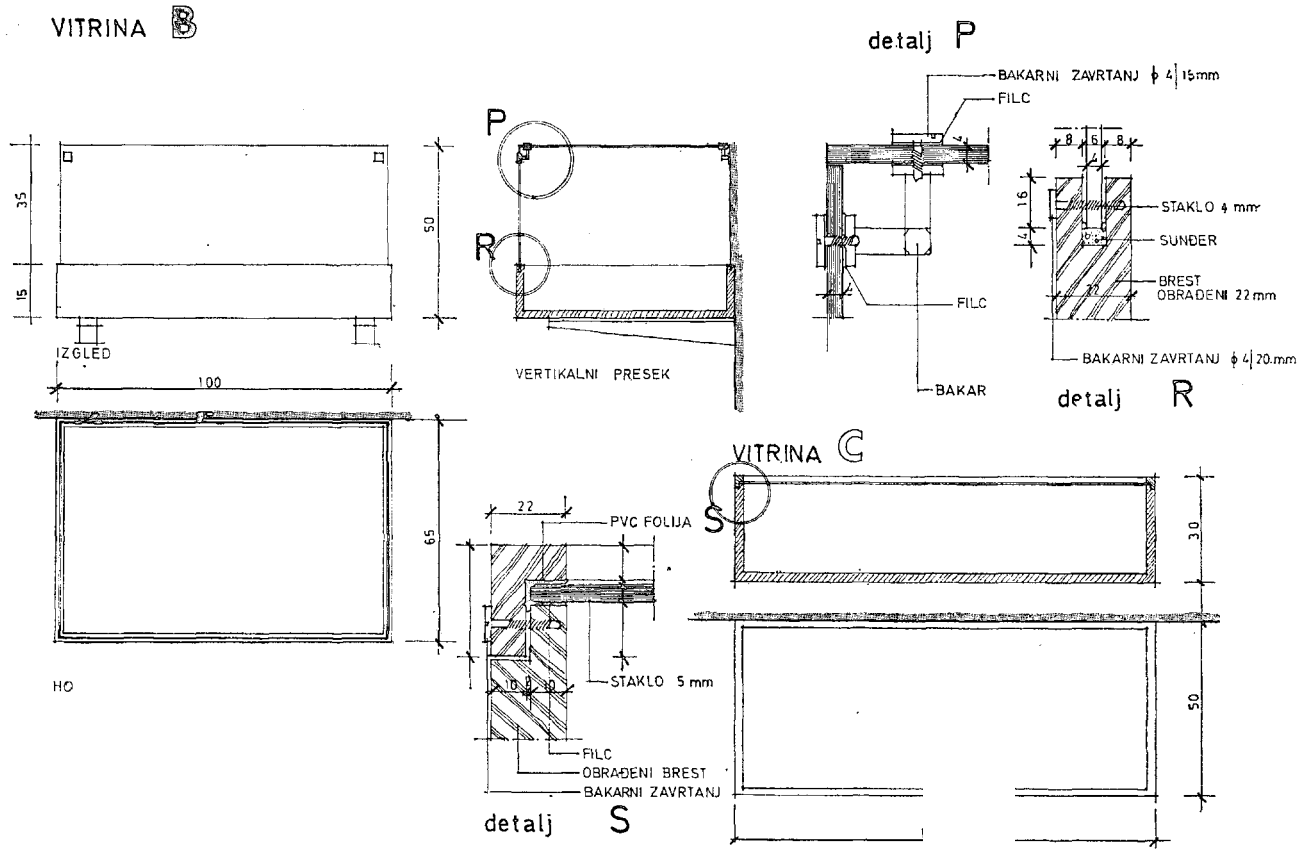

6. Хоризонталне витрине, основа, пресеци и детаљи

6. Vitrines horizontales, base, coupes et détails.

реализацији. Врше се они грађевинско-технички радови који су неопходни да би се у згради Савине трпезарије створили потребни климатски услови и безбедност за предмете који ће се излагати, а такође је у току уграђивање електричне инсталације и инсталације алармних уређаја.

Милка Чанак-Медић

PROJET DE LA PRÉSENTATION DU TRESOR DU MONASTÈRE DEČANI

Dans le monastère médiéval de Dečani à Ko-sovo, on garde une collection importante d'objets d'art. Elle se trouve aujourd'hui dans le diaconi-cum de l'église, et n'est donc pas accessible au public. Afin que ces objets soient exposés, on a entrepris la reconstruction d'un bâtiment partielle-ment détruit — de l'ancien réfectoire, dans le but de les exposer et de les présenter. Le bâtiment date du temps de la construction de l'église, mais il a été plusieurs fois détruit et remanié. Le dernier incendie qui l'a beaucoup endommagé a eu lieu en 1949. Après l'étude des restes conservés, on a pro-cédé à la reconstruction du bâtiment, mais sa struc-ture spatiale ne convenait pas antièrement à sa nouvelle destination. Ainsi, la grandeur et les proportions des salles ne correspondaient pas au caractère des objets qui seront exposés, et ce fait a influencé dans une grande mesure le choix de la manière d'exposition et la disposition des objets. Même d'exposition et la disposition des objets, des salles, on a réalisé le mouvement circulaire des visiteurs, ce qui était la première condition qu'il fallait remplir. Quatre salles au rez-de-chaus-séa seront utilisées pour l'exposition, et dans les pièces à l'étage, on installera la collection d'études et la bibliothèque, c'est-à-dire une salle de travail qui est indispensable auprès d'un tel trésor.

Milka Čanak-Medić